ՄԵՏԱՂԱԿԱՆ ԱՍՏԻՃԱՆ ԱՍՏ-2

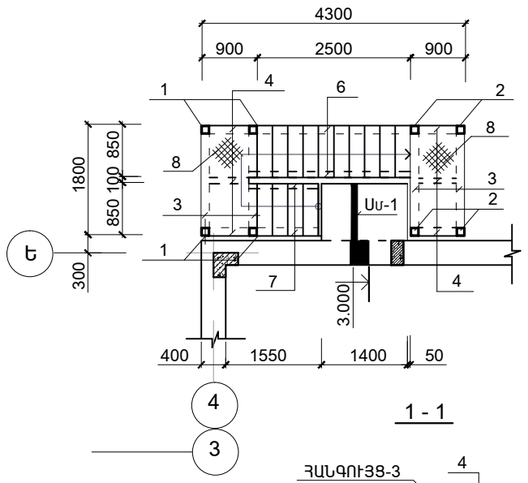

ՀԱՆԳՈՒՅՑ-1

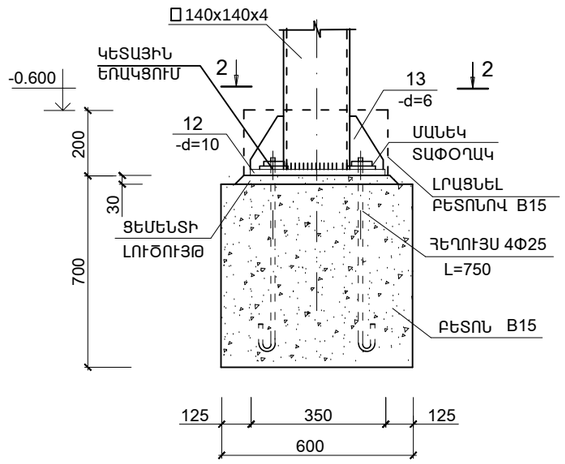

1 - 1

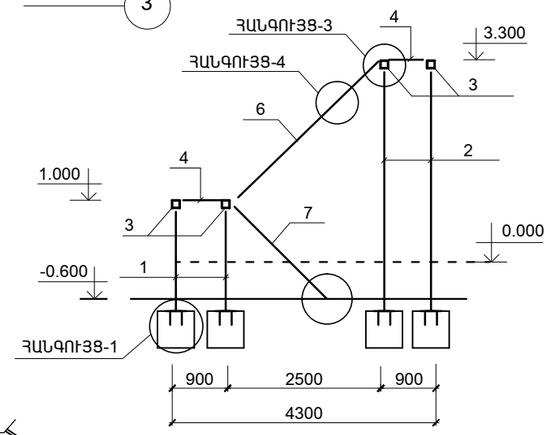

2 - 2

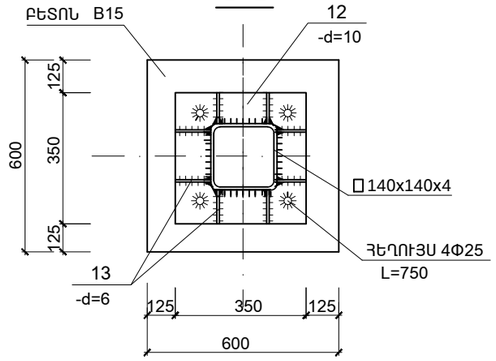

ՀԱՆԳՈՒՅՑ-4

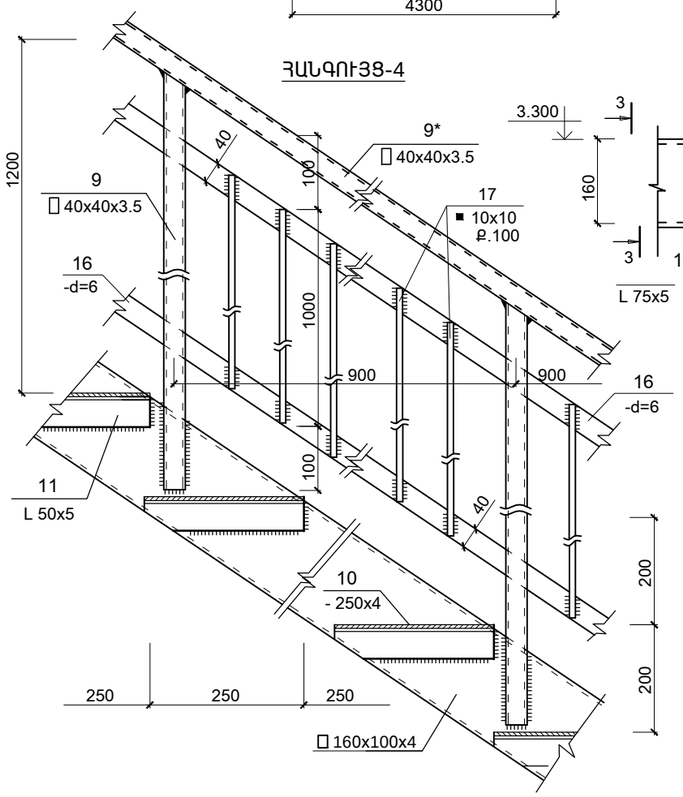

ՀԱՆԳՈՒՅՑ-3

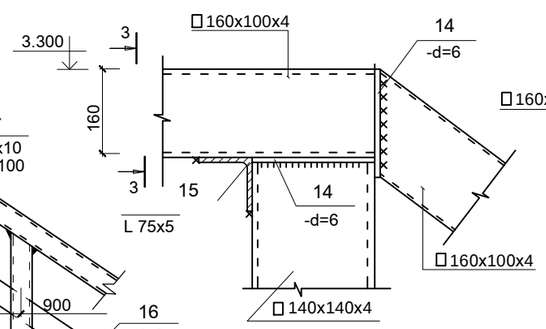

3 - 3

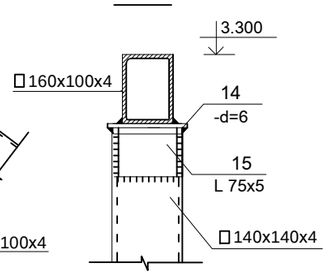

ՀԱՆԳՈՒՅՑ -2

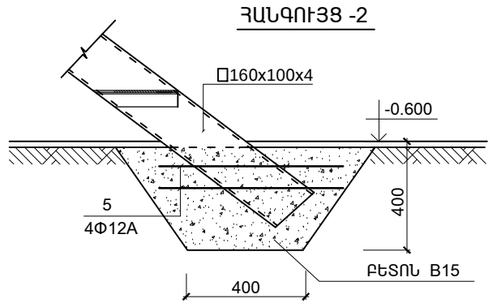

ՄԱՍՆԱԳԻՐԸ

ԴԻՐՔ	Ն Շ Ա Ն Ա Կ Ո Ւ Մ Ը	Ա Ն Վ Ա Ն Ո Ւ Մ Ը		ՔԱՆ. ՀԱՏ	ՄԻԱՎ. ՔԱՇԸ ԿԳ	ԾԱՆՈԹ. ԿԳ
		ՄԵՏԱՂԱԿԱՆ ԱՍՏԻՃԱՆ (2 ՀԱՏ)				
1	ГОСТ 30245-2003	140x140x4	L= 1640	4	27.48	110.0
2	ГОСТ 30245-2003	140x140x4	L= 3940	4	66.0	264.1
3	ГОСТ 30245-2003	160x100x4	L= 1520	4	23.56	94.2
4	ГОСТ 30245-2003	160x100x4	L= 720	6	11.16	67.0
6	ГОСТ 30245-2003	160x100x4	L= 3470	2	53.78	107.6
7	ГОСТ 30245-2003	160x100x4	L= 2670	2	41.38	82.8
8	ГОСТ 8568 - 77*	-900x4	L= 1800	2	50.8	101.6
10	ГОСТ 8568 - 77*	-250x4	L = 600	16	4.71	75.4
11	ГОСТ 8509 - 86	L 50x50x5	L= 250	32	0.94	30.2
12	ГОСТ 19903 - 74	-350x10	L = 350	8	9.6	76.8
13	ГОСТ 19903 - 74	-105x6	L = 150	64	0.74	47.5
14	ГОСТ 19903 - 74	-150x6	L = 150	16	1.1	17.0
15	ГОСТ 8509 - 86	L 75x5	L= 100	16	0.58	9.3
	ГОСТ 24379-80	ՀԵՂՈՒՅՍ 4Φ25	L= 750	32	2.9	92.8
9	ГОСТ 30245-2003	40x40x3.5	L= 1400	22	5.25	115.6
9*	ГОСТ 30245-2003	40x40x3.5	L ԸՆ = 15.0 մ	--	56.3	56.3
17	ГОСТ 2591-74*	■ 10x10	L= 1000	150	0.78	117.0
16	ГОСТ 19903 - 74	-6x40	L ԸՆ = 30.0 մ	--	56.5	56.5
5	ГОСТ Р 52544 - 2006	∅ 12 A 500C ;	L = 500	4	0.45	1.8
		ՄԵՏԱՂ. ԱՐՏԱԴՐԱՆՔ	(ՄԱՆԵԿ,ՏԱՓՕՂԱԿ)			3.0
				ԸՆԴԱՄԵՆԸ		1526.5
	ՆՅՈՒԹԸ՝	ԲԵՏՈՆ B15	($մ^3$)			2.25

1. ԵՌԱԿՑՄԱՆ ԿԱՐԻ ՉԱՓՆ ԸՆԴՈՒՆԵԼ ԵՌԱԿՑՎՈՂ ԷԼԵՄԵՆՏՆԵՐԻ ՆՎԱԶԱԳՈՒՅՆ ՀԱՍՏՈՒԹՅԱՄԲ
2. ՄՈՆՏԱԺՈՒՄԻՑ ՀԵՏՈ ԲՈԼՈՐ ՄԵՏԱՂԱԿԱՆ ՄԱԿԵՐԵՍՆԵՐԸ ՀԻՄՆԱՆԵՐԱՐԿԵԼ ԵՎ ՆԵՐԿԵԼ ԷՄԱԼՈՎ 2 ԱՆԳԱՄ
3. ԵՌԱԿՑՈՒՄԸ ԻՐԱԿԱՆԱՑՆԵԼ Э-42 ԷԼԵԿՏՐՈԴՈՎ h=4ՄՄ
4. ՄՈՆՏԱԺՈՒՄԻՑ ՀԵՏՈ ՄԱՆԵԿՆԵՐԸ ԵՌԱԿՑԵԼ

ԾՐԱԳՐԻ ԱՌԱՋԱԴՐԱՆՔ՝ ՏՄԱԳՄ-01				ՏԱՎՈՒՇԻ ՄԱՐԶԻ ԱՐԾՎԱԲԵՐԴ ԳՅՈՒՂԻ ՄԱՆԿԱՊԱՐՏԵԶԻ ԿԱՌՈՒՑՄԱՆ ՆԱԽԱԳԾԻ ՏԵՂԱԿԱՊՈՒՄ			
				ԿՈՆՍՏՐՈՒԿՑՈՐԱԿԱՆ ՄԱՍ	ՓՈՒԼ	ԹԵՐԹ	ԹԵՐԹԵՐ
					ԱՆ	ԵԿ-23	24
ՆԱԽԱԳԾ.	ԱՂԱՋԱՆՅԱՆ Լ.			ՄԵՏԱՂԱԿԱՆ ԱՍՏԻՃԱՆ	INTER energie	ԻՆՏԵՐ էներգիա ՍՊԸ	
ՊԱՇՏՈՆ	ԱԶԳԱՆՈՒՆ	ՍՏՈՐԱԳՐ.					